Tons: 湯石照明

安裝說明書

型號: OFA-2282AST-24V

注意事項

燈具安裝請詳細閱讀以下重要事項：

1.燈具安裝，維護前，必須切斷電源，以防觸電！

2.為確保安全，請委託有經驗的電氣專業人員負責安裝維修及保養。

3.如燈具發生異常現象，請迅速切斷電源，並請專業人員進行處理。

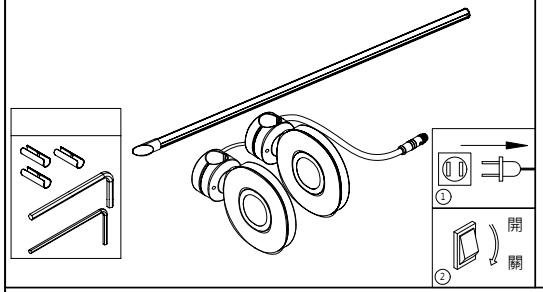

1. 燈桿建議埋深深度為250-400mm。

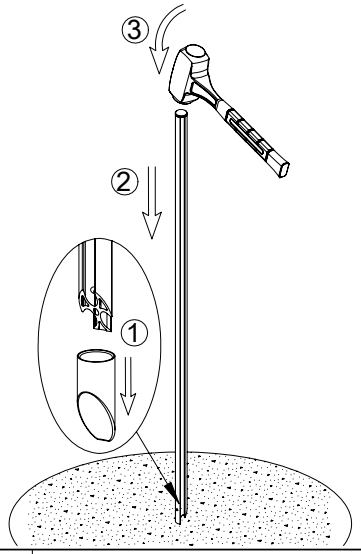

1.斷開電源，將燈桿插進地面。

2.

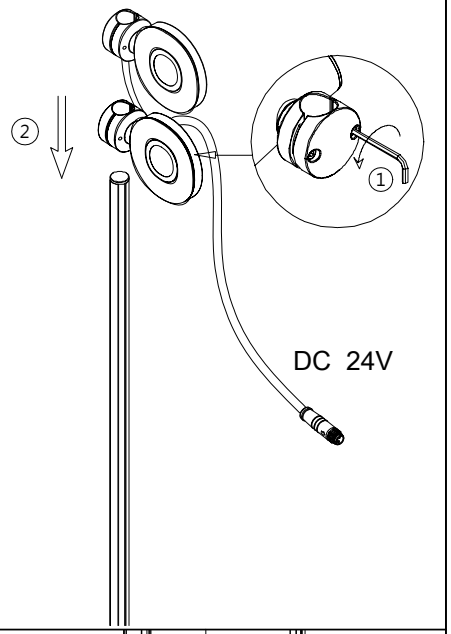

2.將燈具本體穿入燈桿。

3.

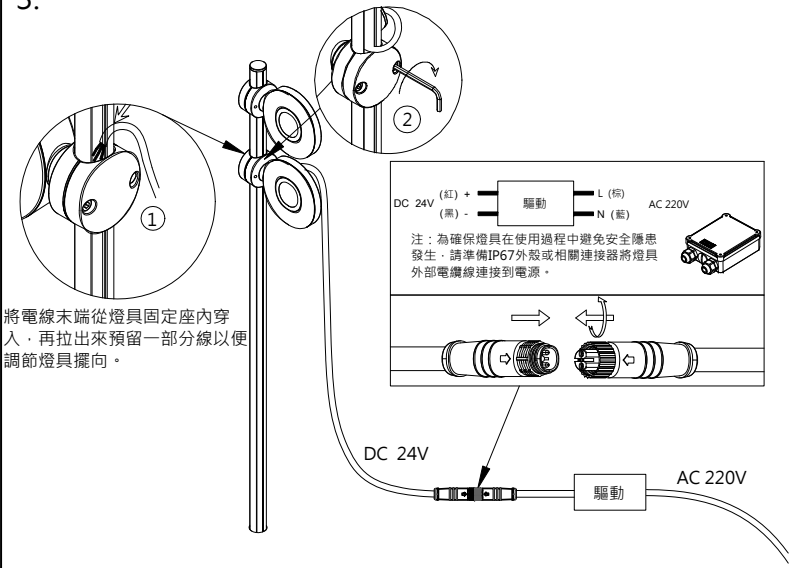

將電線末端從燈具固定座內穿入，再拉出來預留一部分線以便調節燈具擺向。

3.將燈具底部螺絲鎖緊使其固定在燈桿上，再將外部電源線連接燈具輸入線。

4.

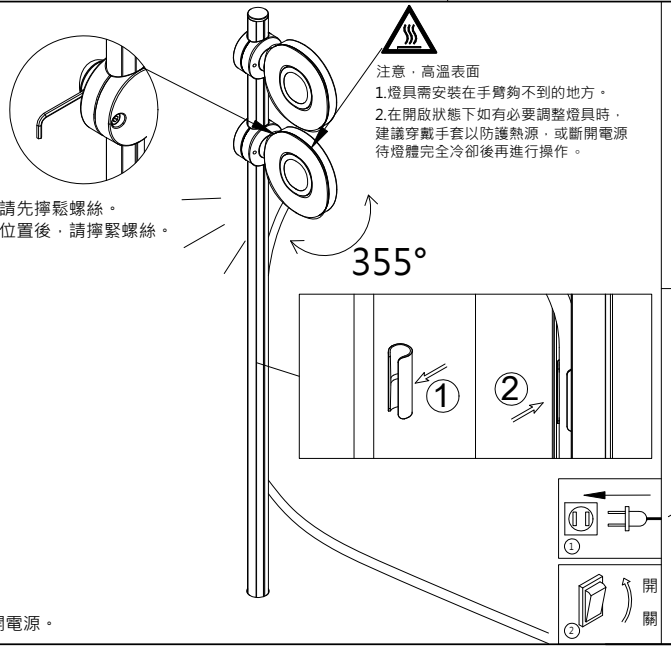

調整燈具位置時，請先擰鬆螺絲。
再調整夾具的適當位置後，請擰緊螺絲。

注意，高溫表面

1.燈具需安裝在手臂夠不到的地方。

2.在開啟狀態下如有必要調整燈具時，建議穿戴手套以防護熱源，或斷開電源待燈體完全冷卻後再進行操作。

4.安裝完成，打開電源。

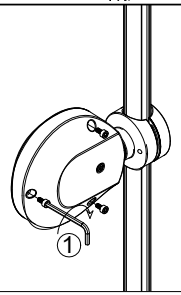

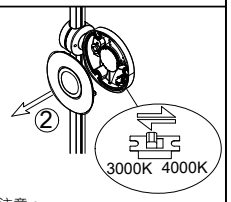

注意：
當切換色溫時，請確認電源已關閉。 使用工具撥動開關來切換色溫

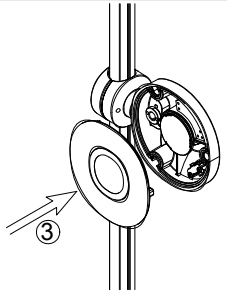

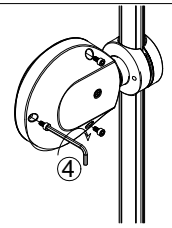

注意:
在鎖定前蓋時確保防水。
扭力: 4.5kgf.cm

版本:1.0